FUJIKURA COMPOSITES

FRM1 系列

气体 液体

■ 特徵

由于采用特殊密封，可以防止振动。
开启压力外部可以任意开调整。
（工厂出货时，压力已调整）。
不锈钢规格的本体，优异的耐腐蚀性SCS14（相当SUS316）。
对应液体・内流型・大流量规格。

■ 规格

使用流体	水・空气・惰性气体	最高使用压力	2.0 MPa
连接口径	1/4 (入口R×出口Rc)	开启压力设定范围	50～1500 kPa
本体材質	黄銅 / SCS14	耐压	3.0 MPa
密封材料	FKM(標準)	使用流体温度	0～90 ℃（FKM）
質量	約170g (FRM1B2V)	使用環境温度	0～60 ℃
备考	○手动开放构造（拉环）为选项。 ○希望其他材质时，请咨询。 ○其他流体是，请选定FRM2。		

■ 外观尺寸 / 材质

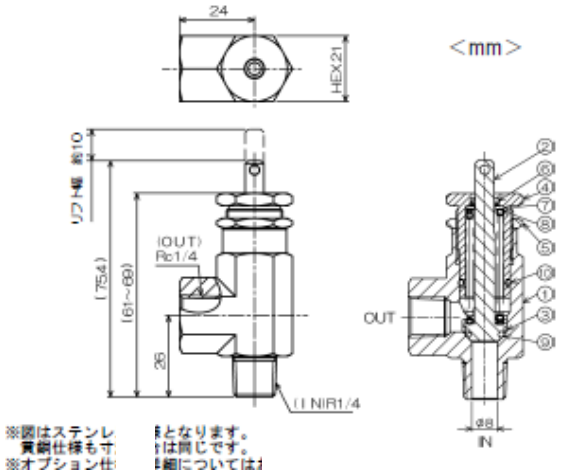

※図はステンレ　　となります。
　黄銅仕様も寸　　は同じです。
※オプション仕　　細については

■材質表

番号	名称	本体材質 B:黄銅	本体材質 T:SCS14
①	ボディ	黄銅	SCS14
②	ボペット	SUS316	
③	バックアップリング	SUS316	
④	アジャストナット	黄銅	SUS316
⑤	ロックナット（非接液）	SUS303	
⑥	特殊パッキン	FKM（標準）	
⑦	スプリングシート	SUS316	
⑧	スプリング	SUS304又はSUS301	
⑨	Oリング	FKM（標準）	
⑩	Oリング	FKM（標準）	

■ 流量特

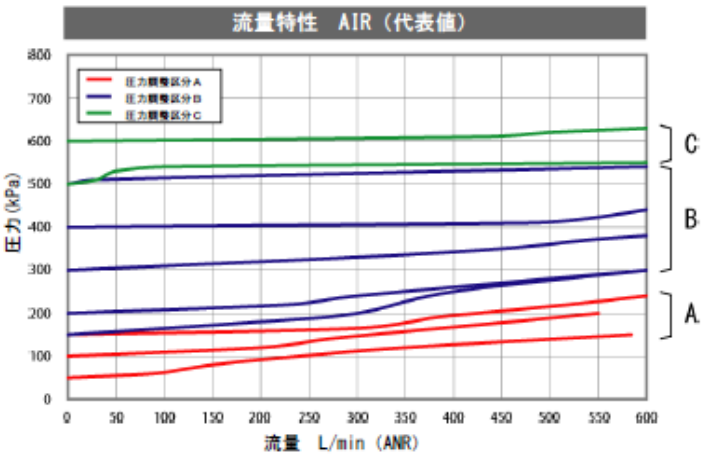

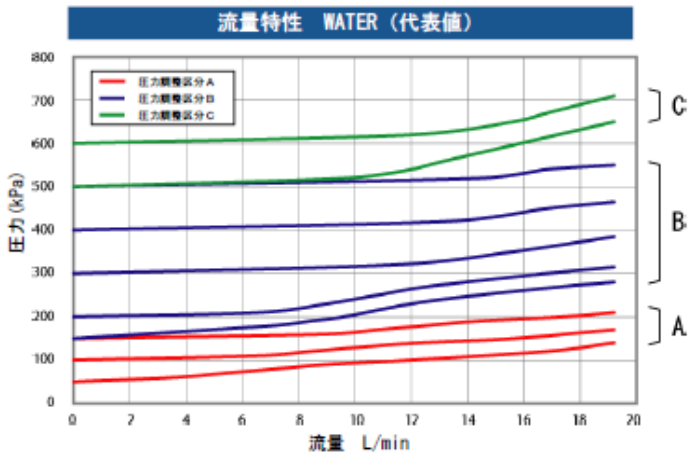

■ 型号表示法

FRM1 — T — 2 — V — A — 150 — ※

基本型式	
FRM1	外部开启压可调型

接続口径	
2	1/4

本体材質	
B	黄銅
T	SUS316

密封材质		
記号	名称	使用流体温度範囲
V	FKM（標準）	0～＋90℃

压力調整区分（弹簧编码）	
弹簧编码	設定压力範囲（kPa）
A	50～150
B	150～500
C	500～1500

选项（手动开启构造）	
無記名	没有
P	拉环
R	（扭力）旋钮

指定开启压力＜kPa＞

最小設定单位10kPa（0.01MPa）

注意）　设定压力必需指定 kPa 。

換算）1kgf/cm2 ≒ 98kPa　1psi ≒ 6.9kPa
　　1bar = 100kPa